熊谷市誕生２０周年記念第３２回選抜高校女子サッカー大会「めぬまカップ」in熊谷
３月２８日（土）・２９日（日）　順位別トーナメント表【１位・２位】

＜1位トーナメント＞

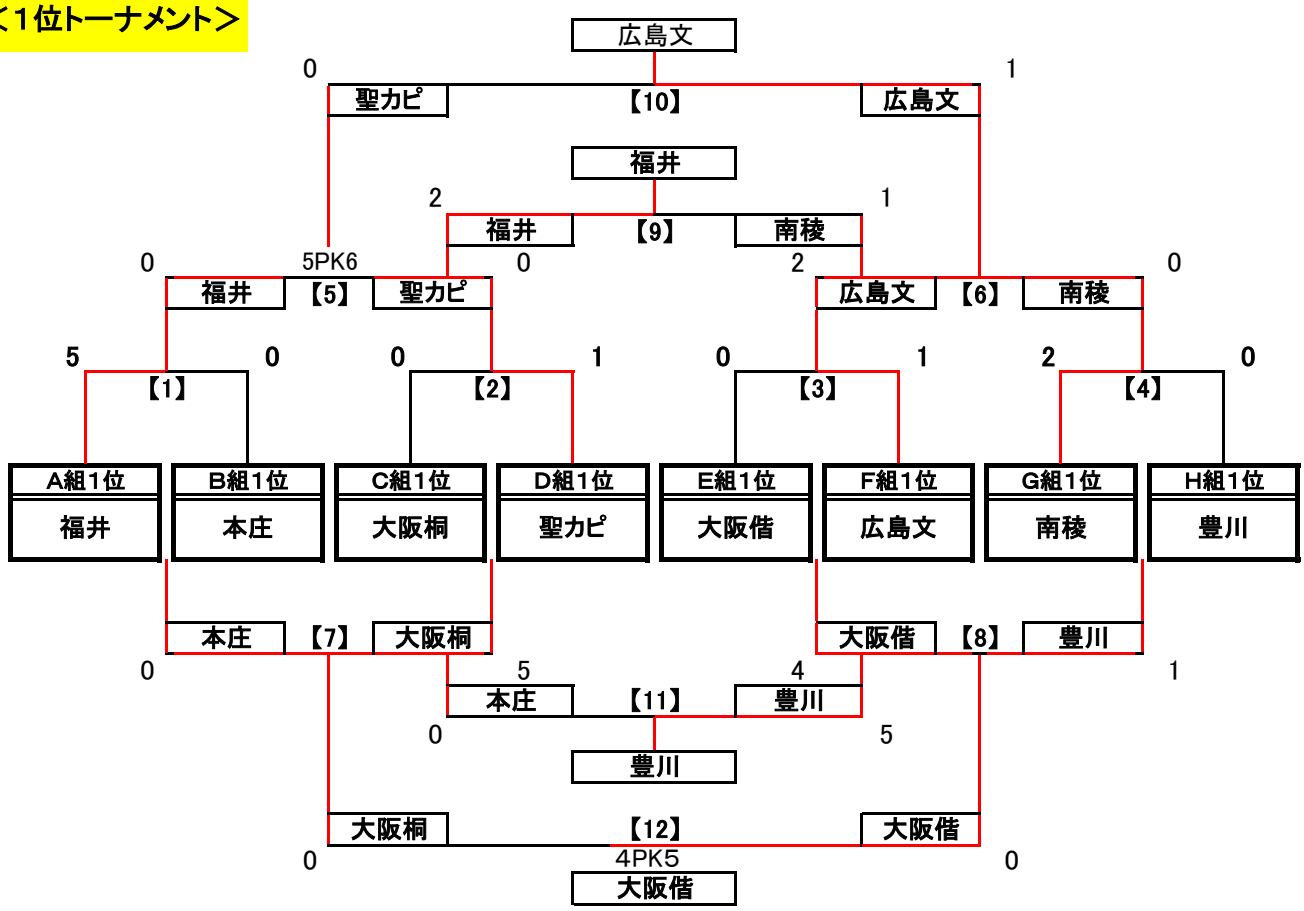

＜2位トーナメント＞

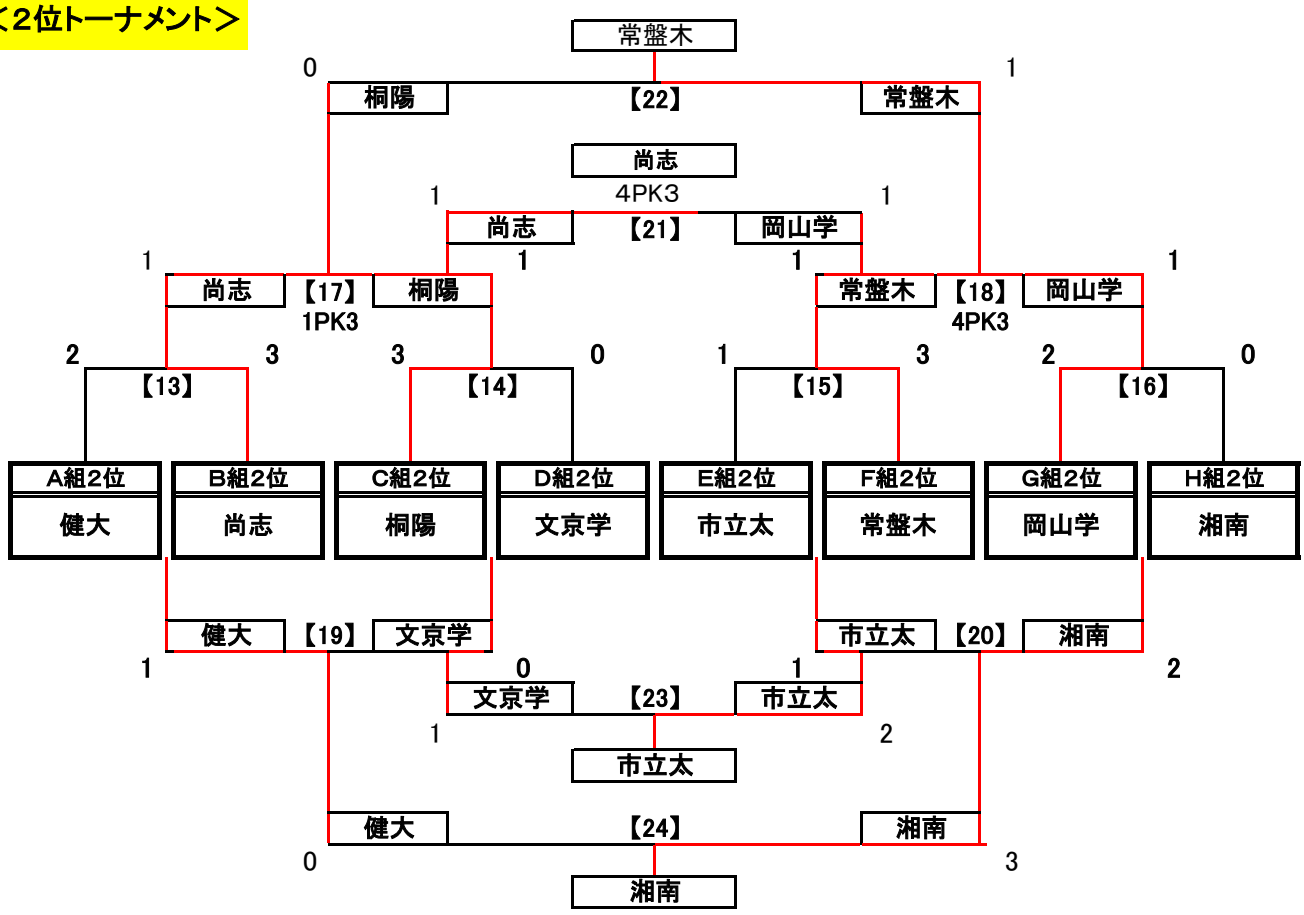

熊谷市誕生２０周年記念第３２回選抜高校女子サッカー大会「めぬまカップ」in熊谷
３月２８日（土）・２９日（日）　順位別トーナメント表【３位・４位】

＜3位トーナメント＞

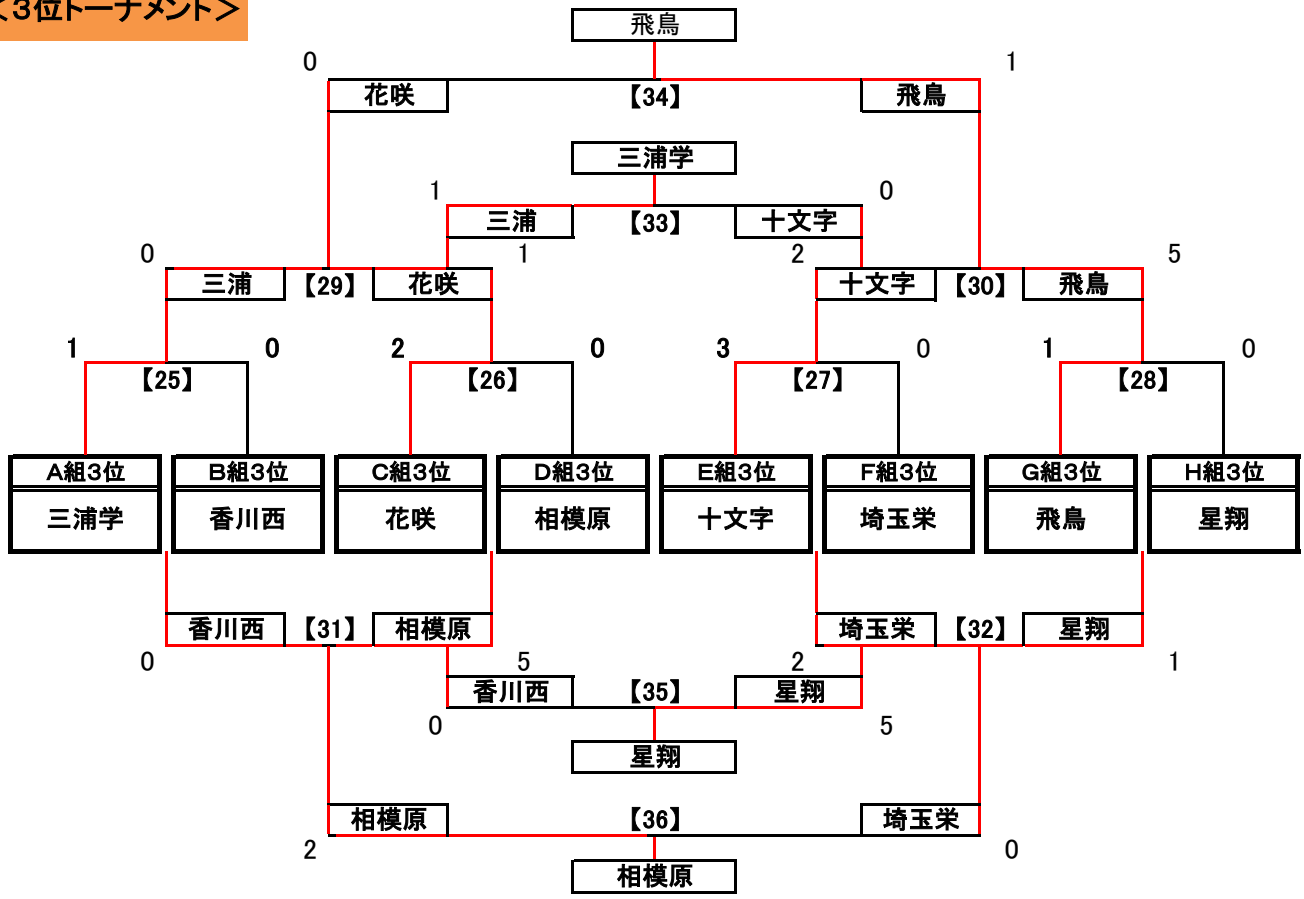

＜4位トーナメント＞

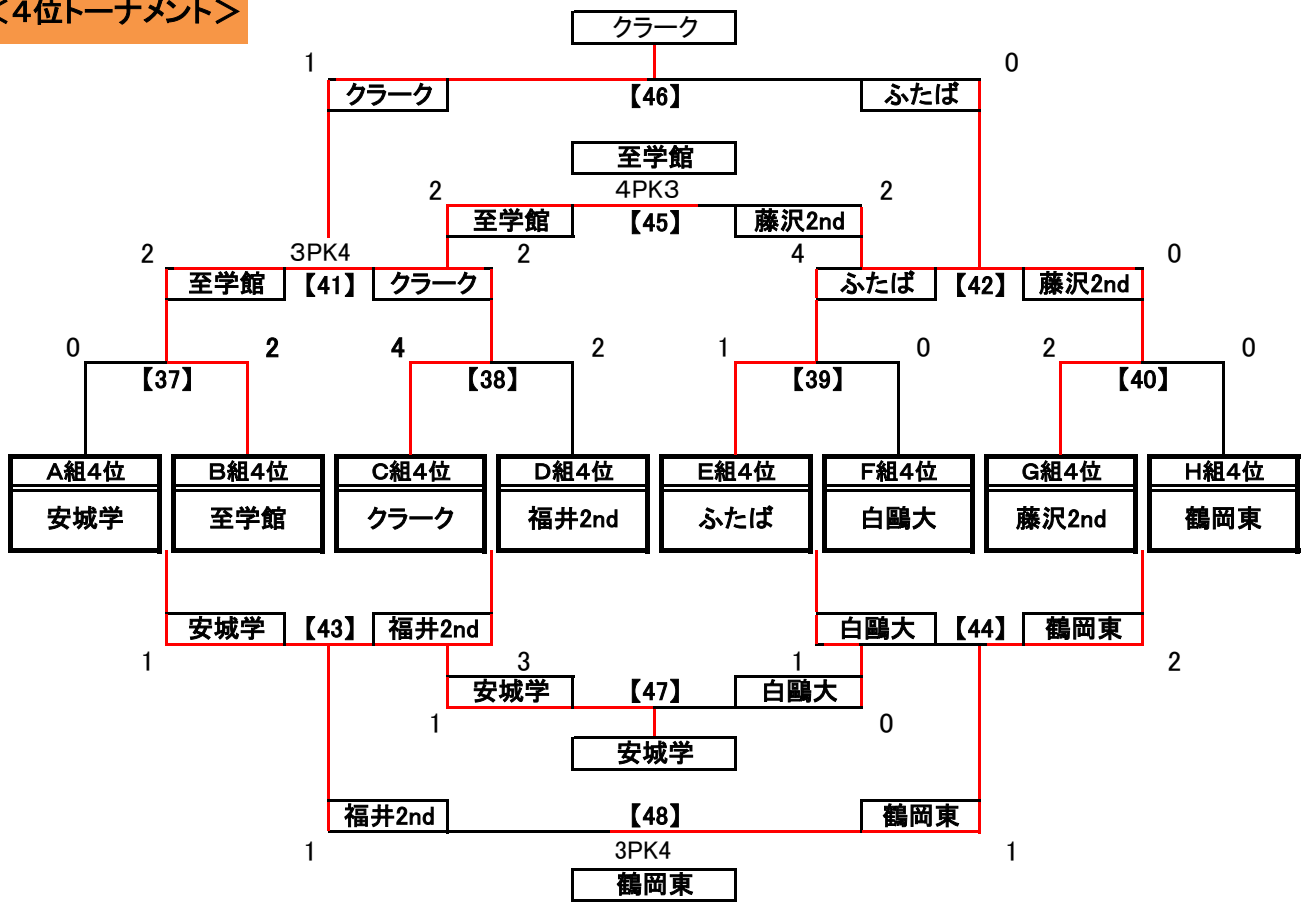

熊谷市誕生２０周年記念第３２回選抜高校女子サッカー大会「めぬまカップ」in熊谷
３月２８日（土）・２９日（日）　順位別トーナメント表【５位・６位】

＜5位トーナメント＞

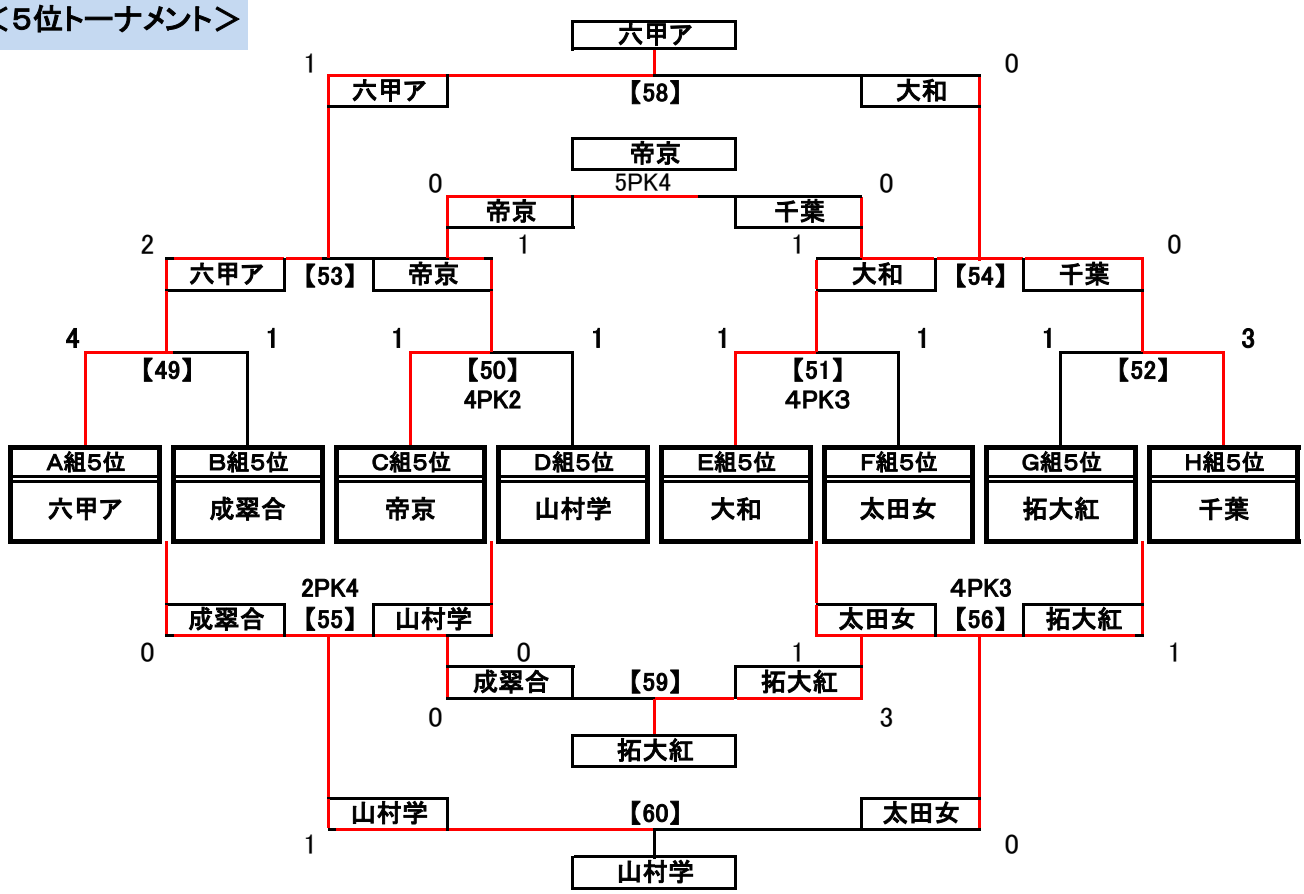

＜6位トーナメント＞

