資料－４　既設目隠しフェンス図面




大原公民館
母子健康センター
熊谷市医師会
看護専門学校
A工区
天端モルタル仕上げ(t=10mm)
柵工(H=1.8)　L=44.0m
変更後　44.59m
変更前　44.7m
E工区
天端モルタル仕上げ(t=10mm)
L=19.05m
変更後　19.05m
変更前　18.5m
天端モルタル仕上げ(t=10mm)
L=26.1m(新規)
B工区
柵工(H=1.5)　25.1m
天端モルタル仕上げ(t=10mm)
変更後　24.88m
変更前　25.1m
蚕業試験場跡地ひろば
C工区
天端モルタル仕上げ(t=10mm)L=120.2m
柵工(H=1.8)　L=120.2m
D工区
熊谷地方気象台
①柵工(H=1.8)　L=46.0m
既存ブロック塀撤去(上段4段)
天端モルタル仕上げ(t=10mm)
L=46.3m
石原三丁目
ナーサリー星の子
保育所
変更後
柵工　236m
構造物取壊し　①46.3m
工事名　蚕業試験場跡地ひろば外柵工事
公園名　蚕業試験場跡地ひろば
工事箇所　熊谷市石原三丁目地内
図面名　平面図
縮尺
図面番号　1/4

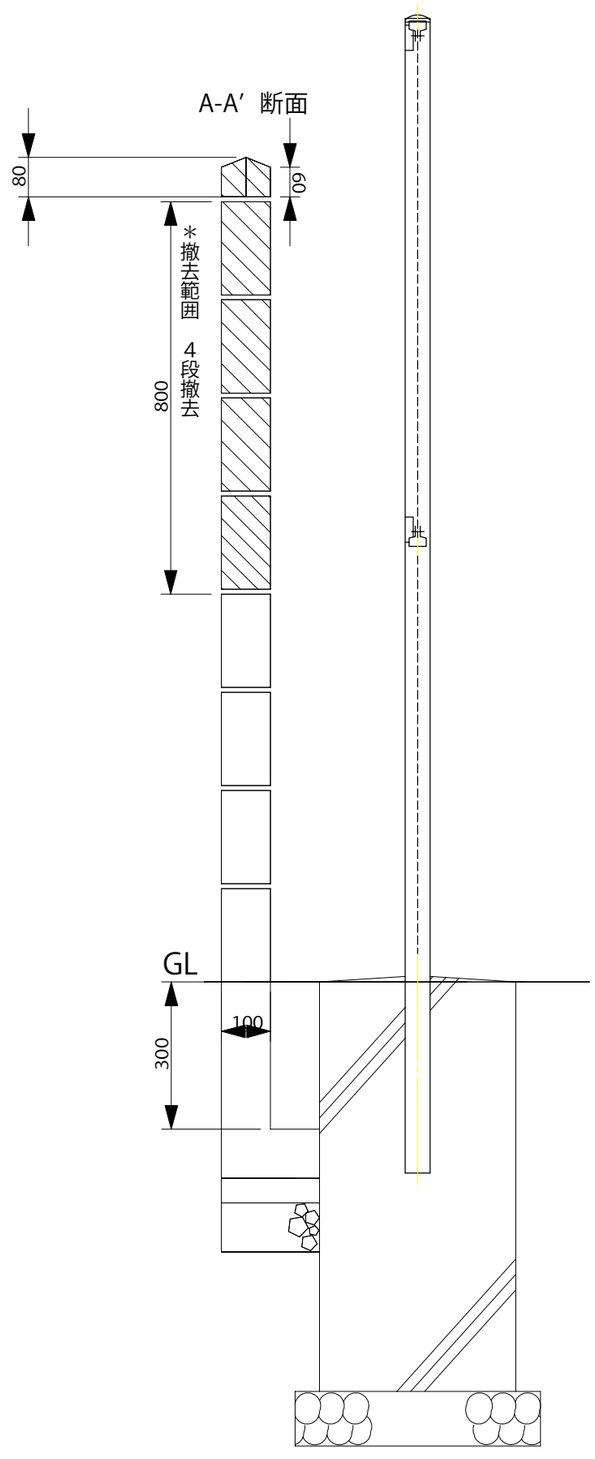

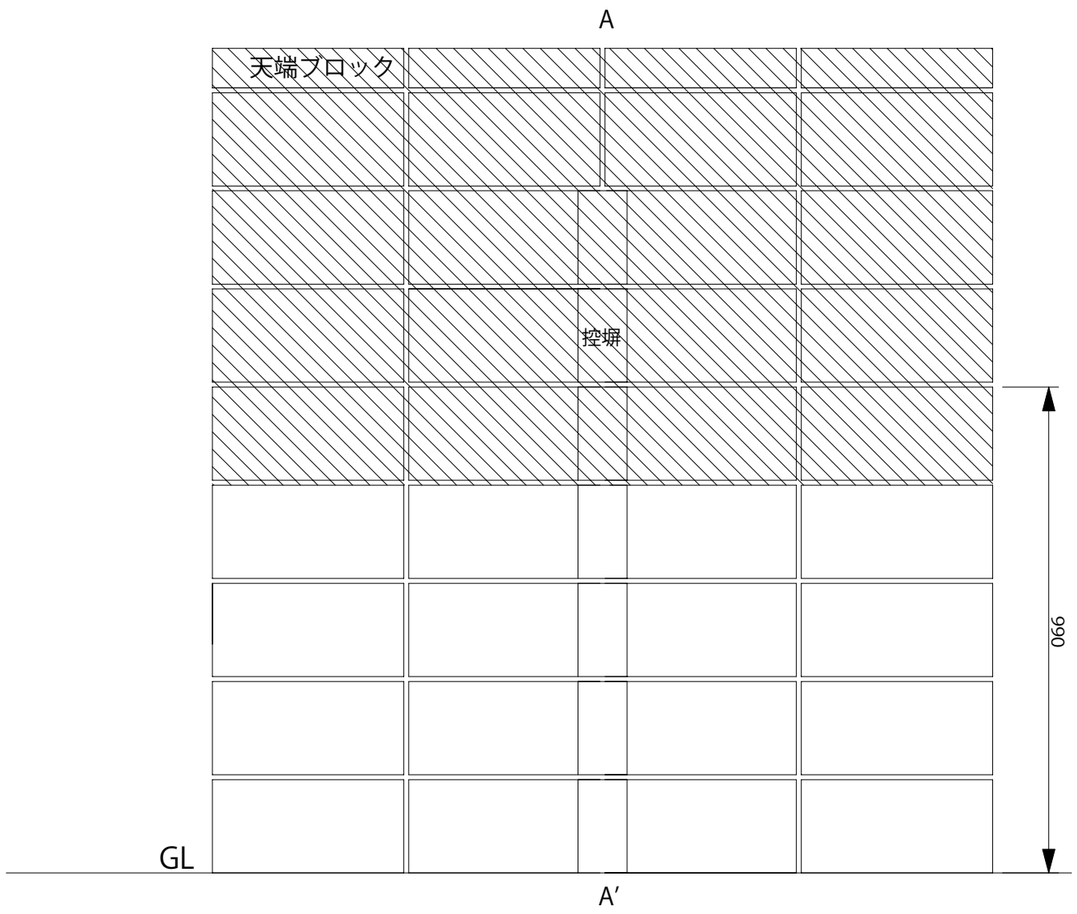

変更後

工事名	蚕業試験場跡地ひろば外柵工事		
公園名	蚕業試験場跡地ひろば		
工事箇所	熊谷市石原三丁目地内		
図面名	ブロック塀撤去図	図面番号	2/4
縮尺	S=Free		
[redacted]			

目かくしフェンス

（昭和５７年改正の建築基準法・同施行令に基づく風圧力 ＧＬ＋０ｍ に依る）

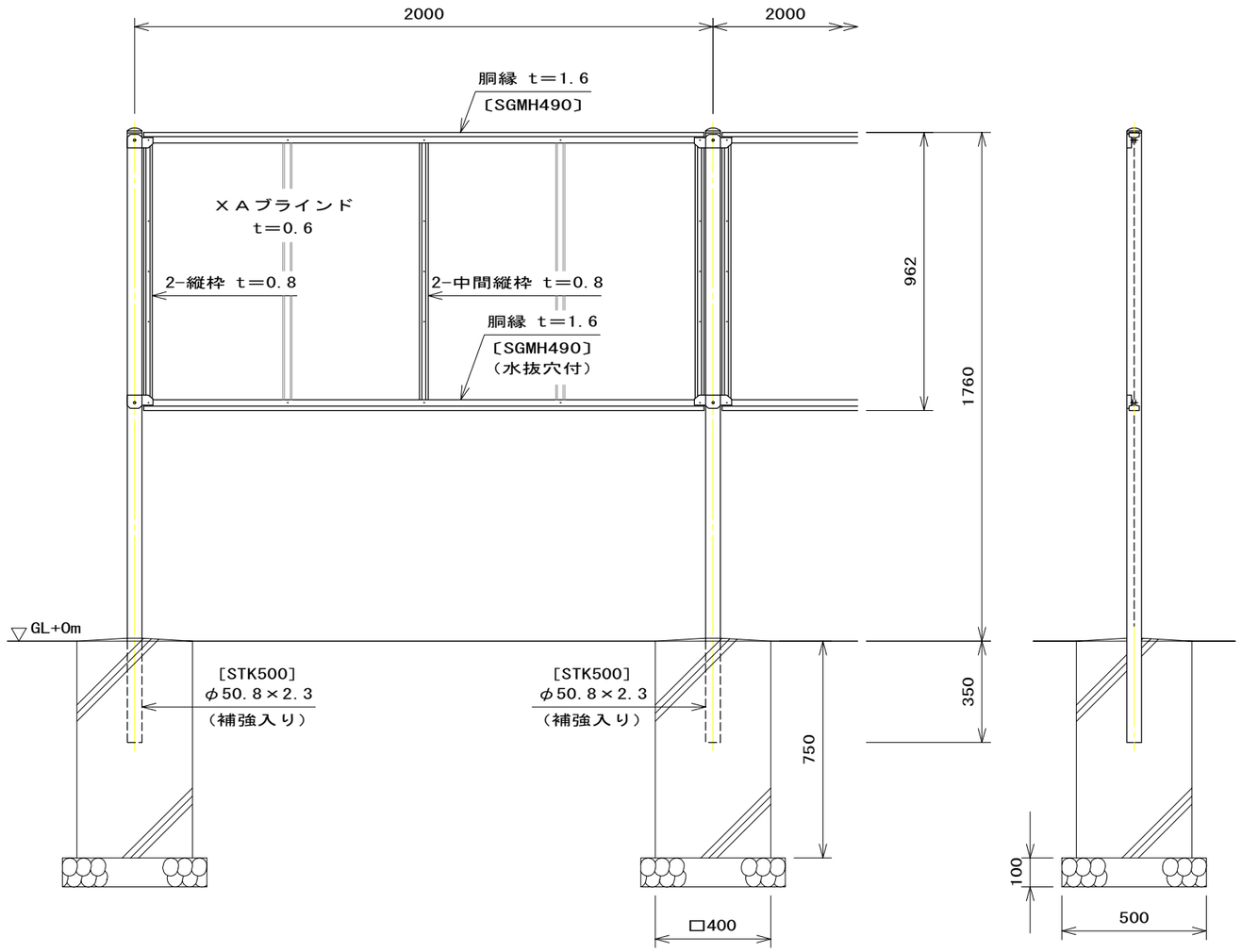

パネル取付図

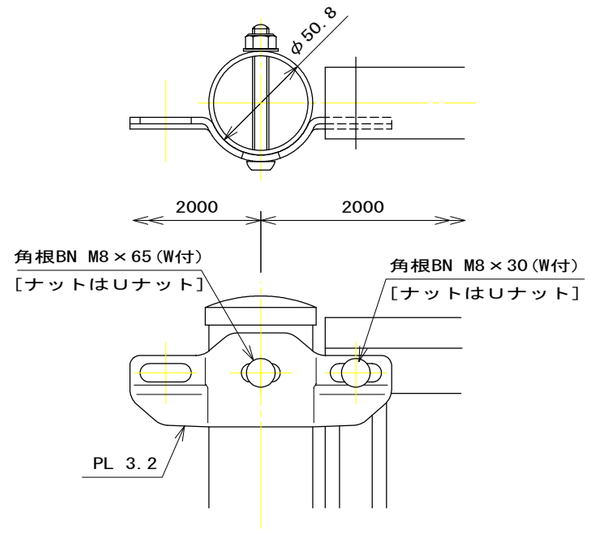

設計条件

設計荷重・・・昭和５７年改正の建築基準法・同施行令に基づく風圧力に依る。

基礎条件・・・長期許容地耐力 ９８ｋＮ／㎡（１０ｔ／㎡）

備考

１．外装は亜鉛・アルミ・マグネシウム合金めっきの上高耐候性樹脂粉体塗装とする。但し、ボルト・ナットは溶融亜鉛めっきの上防錆着色処理とする。

胴縁断面図

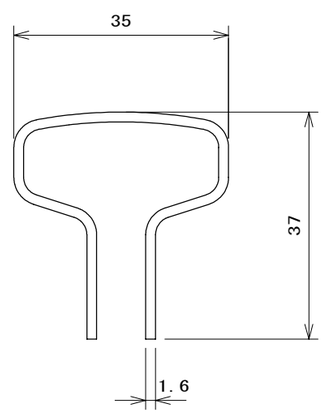

ＸＡブラインド

t＝0.6

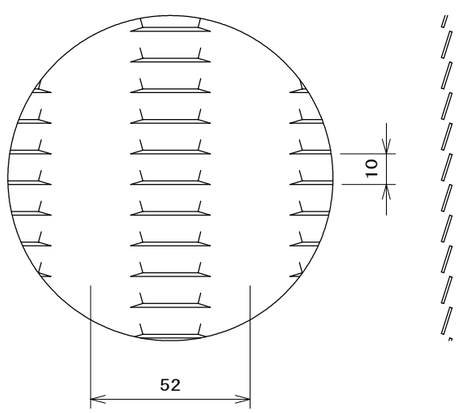

(変更なし)

工事名	蚕業試験場跡地ひろば外柵工事		
公園名	蚕業試験場跡地ひろば		
工事箇所	熊谷市石原三丁目地内		
図面名	フェンス構造図1	図面番号	3/4
縮尺	S=Free		
[redacted]			

目かくしフェンス

（昭和５７年改正の建築基準法・同施行令に基づく風圧力 ＧＬ＋０ｍ に依る）

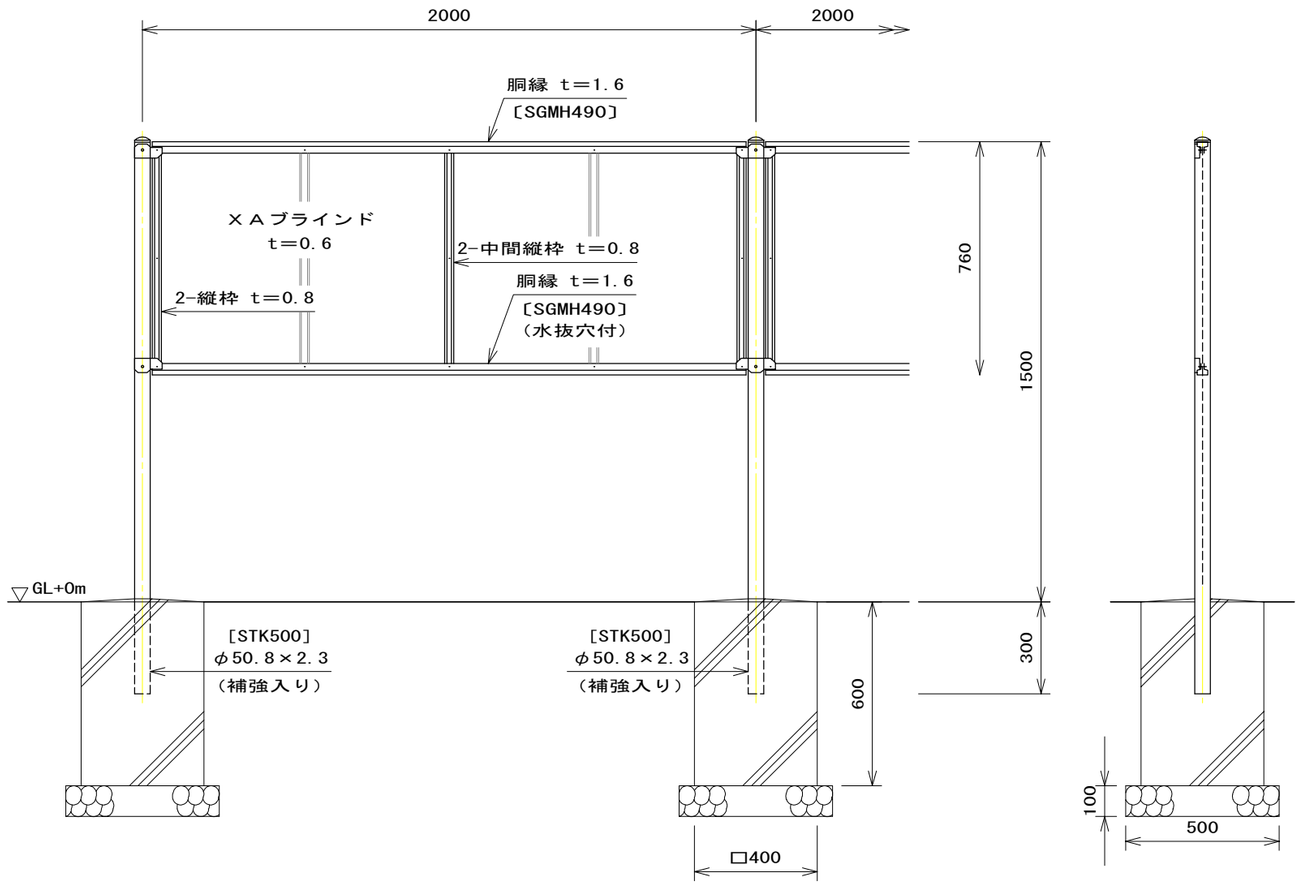

パネル取付図

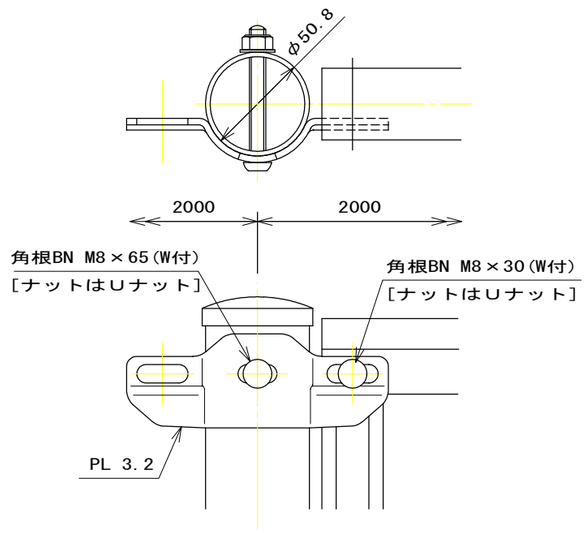

胴縁断面図

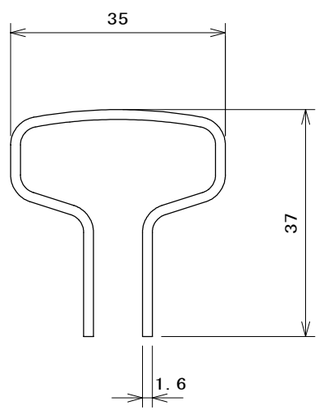

ＸＡブラインド

t＝0.6

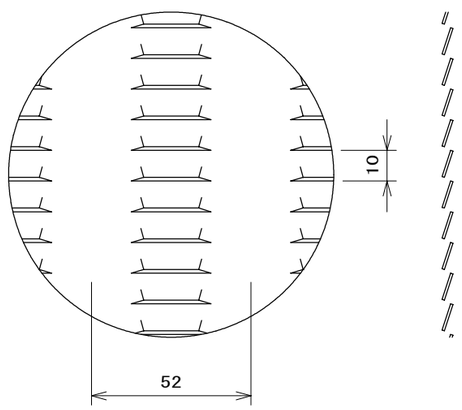

設計条件

設計荷重・・・昭和５７年改正の建築基準法・同施行令に基づく風圧力に依る。

基礎条件・・・長期許容地耐力 ９８ｋＮ／㎡（１０ｔ／㎡）

備考

１．外装は亜鉛・アルミ・マグネシウム合金めっきの上高耐候性樹脂粉体塗装とする。但し、ボルト・ナットは溶融亜鉛めっきの上防錆着色処理とする。

(変更なし)

工事名	蚕業試験場跡地ひろば外柵工事		
公園名	蚕業試験場跡地ひろば		
工事箇所	熊谷市石原三丁目地内		
図面名	フェンス構造図2	図面番号	4/4
縮尺	S=Free		
[redacted]			