物件番号	12	設置場所	妻沼庁舎1階中階段南側(1)

設置箇所図

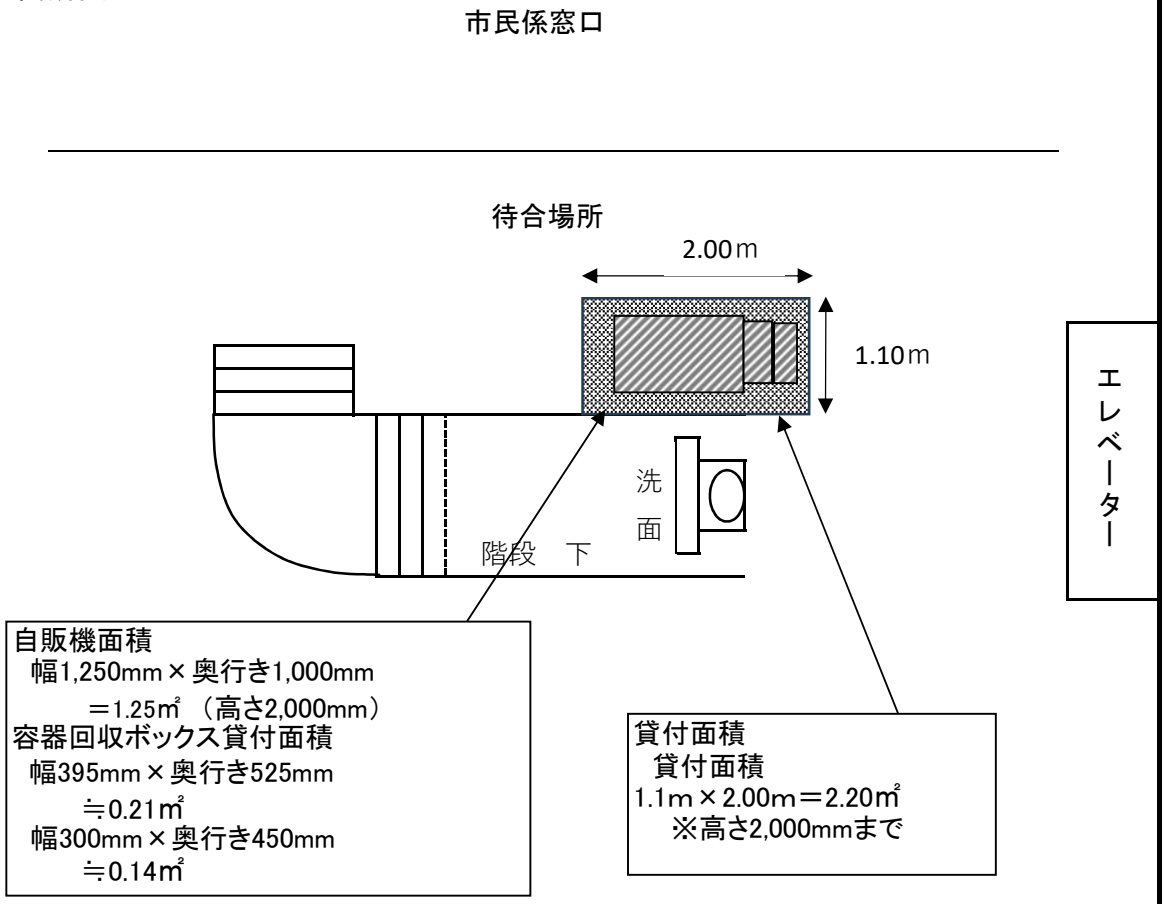

設置箇所個別条件

・当該施設は、災害時に防災拠点となるため、市内で震度5弱以上の地震又は水害等により災害が発生し、又は発生するおそれがある場合で、市の災害対策本部が設置され、避難所に多数の住民が避難し、自動販売機内の清涼飲料を無料で提供する必要があると市が判断したときは、市へ事前に預けた鍵等を用いて、自動販売機内のすべての在庫品を無償で市に提供すること。
・子メーターを自動販売機設置者の負担により設置すること。

提案賃料の参考となる資料

売上げ実績（R6.10～R7.9）　7,532本/年　※隣接する箇所へ新規の設置予定があります。

当該施設の利用状況

主な事業の回数　402回/年　参加者　延べ　6652人

施設利用者　120人/日　年間開所日　270日/年　開所時間　8:30～17:15
※第2、第4土曜日　8:30～12:30
（週1回夜間利用有　17:15～21:00）

職員数　109名（庁舎内外部団体職員含む）