本 設 平 面 図（1/3） S=1／500

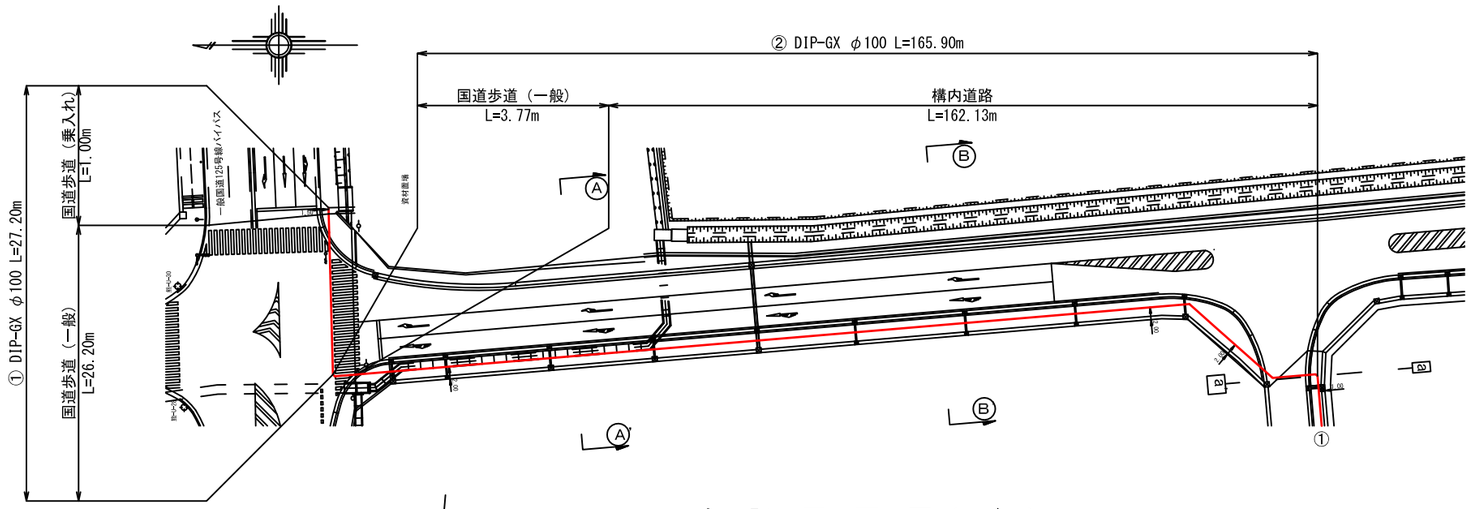

本 設 平 面 図（2/3） S=1／500

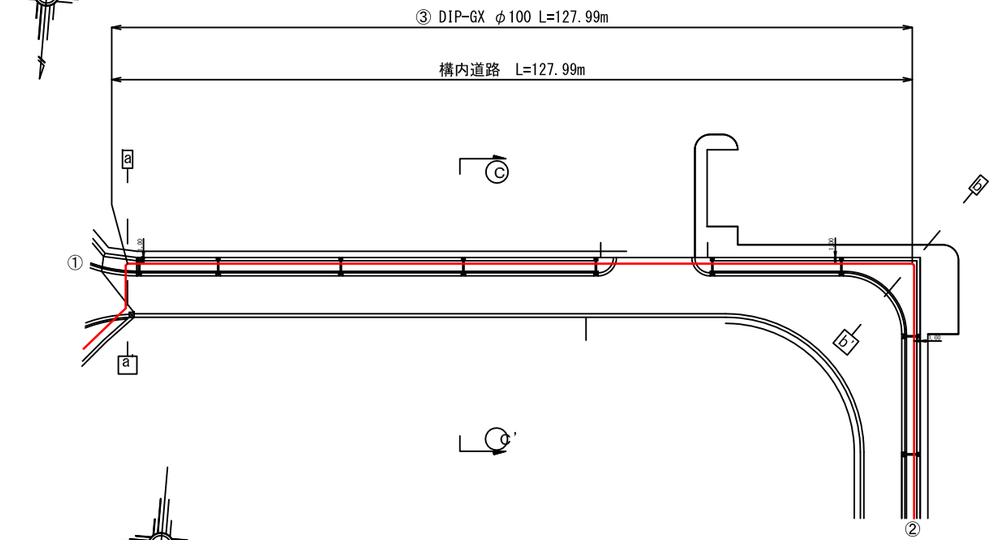

本 設 平 面 図（3/3） S=1／500

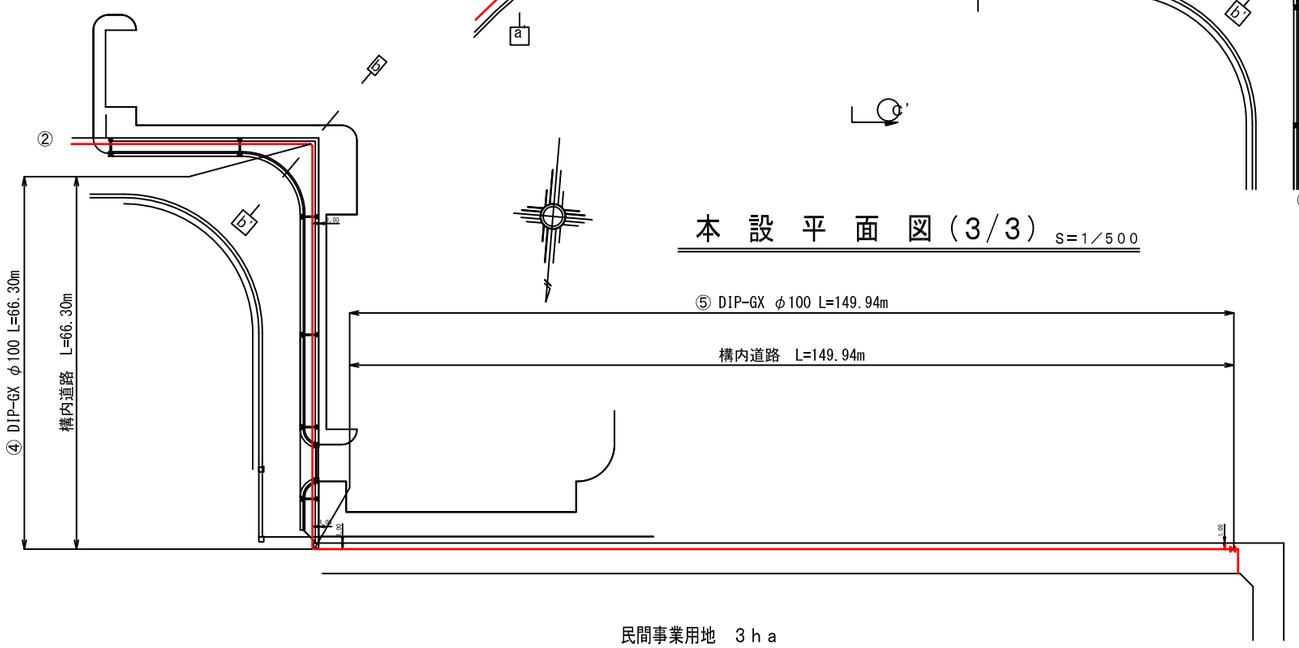

工 事 大 要

配水管布設工事

DIP-GX φ１００ L＝５３７．３３m

排泥管工事 １箇所

HIVPφ５０ L＝４．７５m（５．５５m）

仕切弁設置工事

φ１００ ３箇所

本設管路延長 （単位：m）

管種口径	①	②	③	④	⑤	計
DIP-GX φ100	27.20	165.90	127.99	66.30	149.94	537.33

横 断 面 図 S=1／100

Ⓐ － Ⓐ

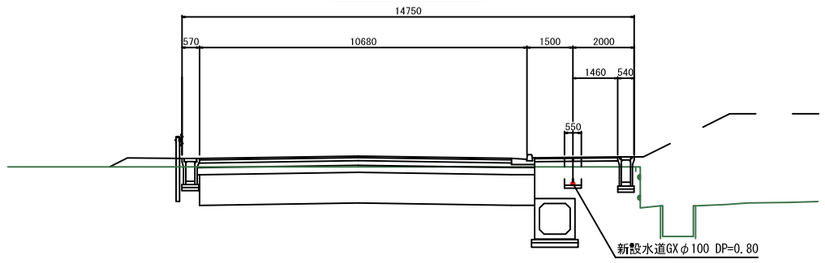

Ⓑ － Ⓑ

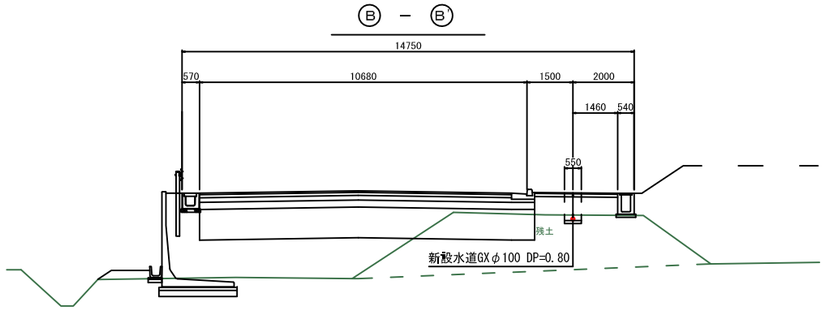

Ⓒ － Ⓒ

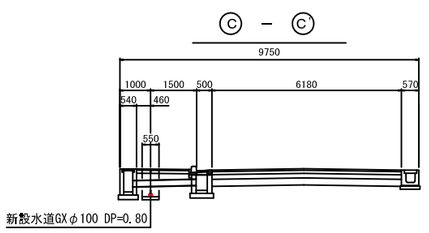

案 内 図



工 事 名	
路 線 名	（仮称）道の駅（くまがや）
工 事 箇 所	熊谷市池上地内
図 面 名	平面図
縮 尺	図 示
図面番号	1／2
施工年度	熊谷市産業振興部 東部地域開発推進室

異 形 管 詳 細 図 S=1／Free

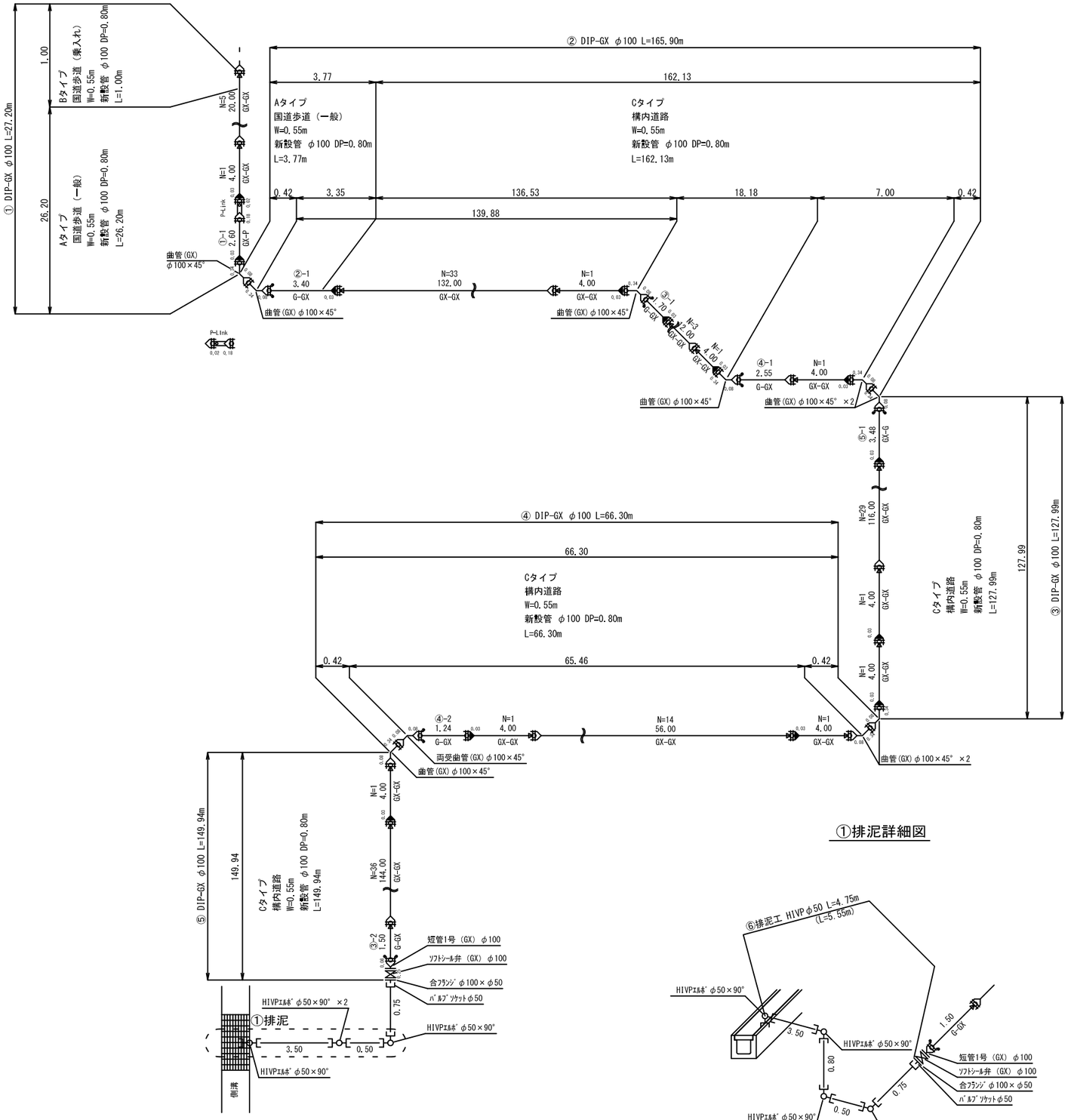

①排泥詳細図

土 工 標 準 図 S=1:20

A 国道歩道（一般） 新設管

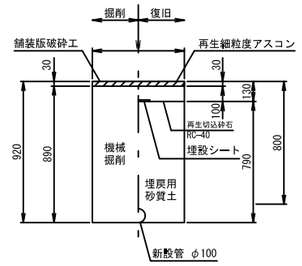

B 国道歩道（乗入れ） 新設管

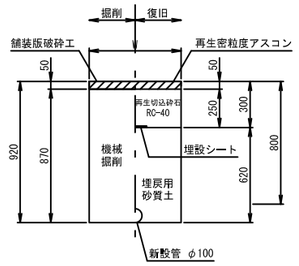

C 構内道路 新設管

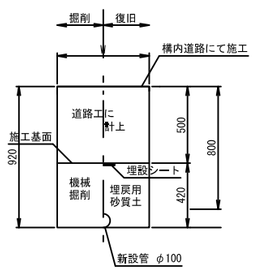

工 事 名			
路 線 名	（仮称）道の駅（くまがや）		
工 事 箇 所	熊谷市池上地内		
図 面 名	異形管詳細図	図面番号	2／2
縮 尺	Free		
施工年度	熊谷市産業振興部 東部地域開発推進室		

防火水槽配置図（案）

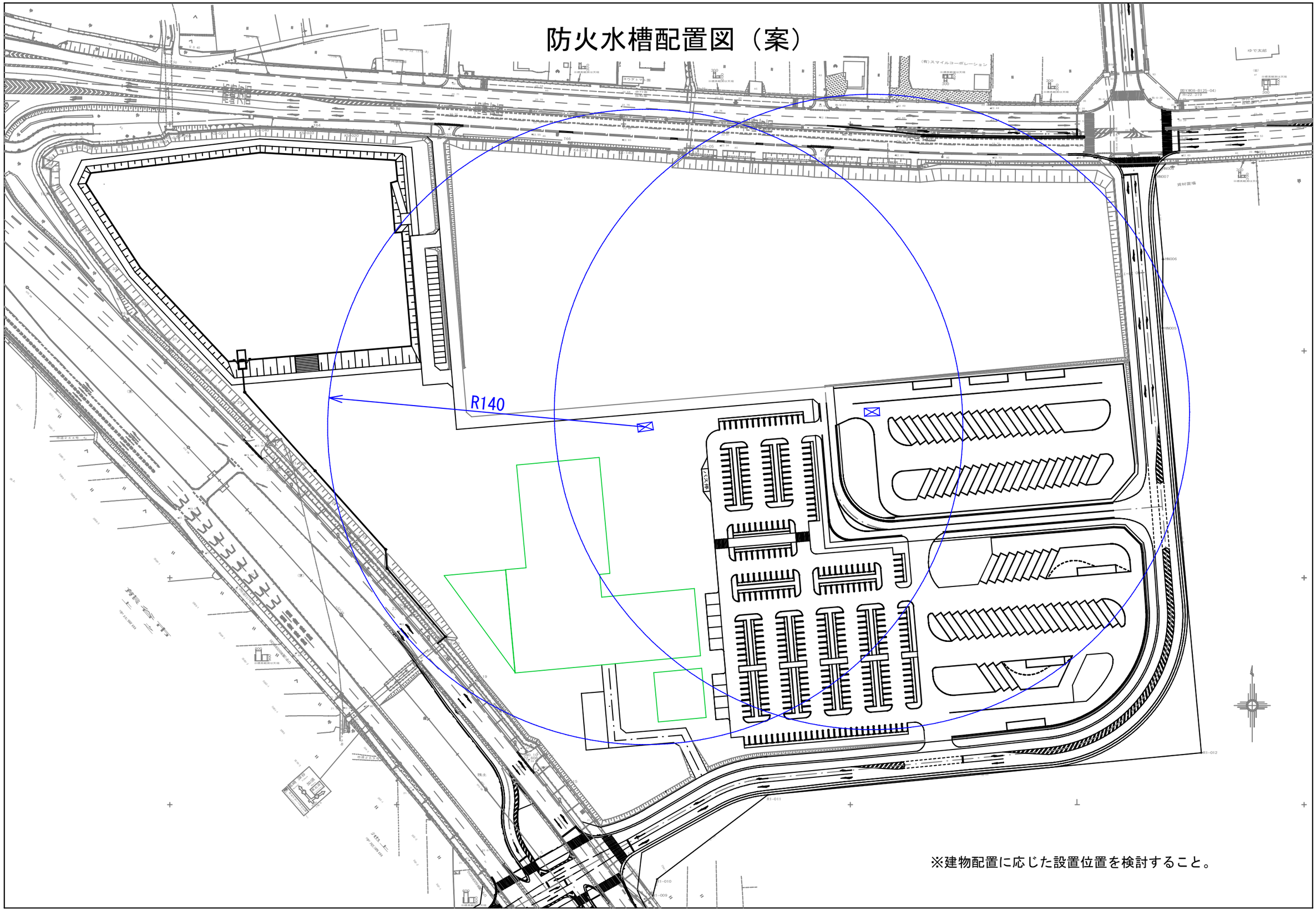

※建物配置に応じた設置位置を検討すること。